1:1 문의하기

DSC

Shrinking Chuck_열박음척

G2.5	25,000	5㎛	C				
G value	Max RPM	Run-out	Coolant System	Milling	Drilling	Reaming	Chamfering

특징

- 특수 열처리된 특수강 사용
- 누구나 높은 정밀도의 체결 및 가공이 가능
- 깊은 홈 가공 시 간섭 및 공구 돌출길이 최소화로 공구 수명연장 및 가공정도 향상
- 가공범위 : Ø3~Ø20

호칭법

BT50	–	DSC	6	–	S	–	165	–	S
Shank Shape BT HSK SK ST CS CM		Holder type DSC : Shrinking chuck SLK : 2piece holder	Tool Dia.		Type S : Silm M : Middle NON : General		Length		Special S : Curve type NON : General

높은 파지력

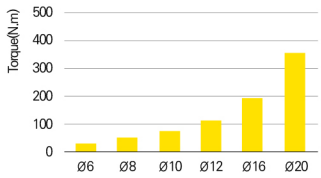

대칭적인 디자인

· 유압척 대비 30% 파지력 증가 · 확실한 동력 전달 · 런-아웃 (≤ 0.003mm)

열박음척	콜렛척
홀더와 공구의 공간을 열수축으로 고정	콜렛의 탄성 이용하여 공구 고정
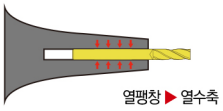	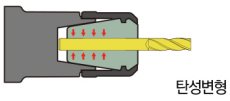
매우 높은 파지력	높은 파지력

Slim type 시리즈 구성

Straight type

유압척, 밀링척, 콜렛척 등 다양한 홀더에 결합하여 사용

Mono type

일체형으로 고정밀도 사용

2piece type

홀더 + 콜렛체결 형상
볼트체결방식으로 홀더와 콜렛체결

DSC

Shrinking Chuck_열박음척

공구 체결 공차

Tool Shank	Tool Shank Tolerance[h6]	Tool Shank	Tool Shank Tolerance[h6]	Tool Shank	Tool Shank Tolerance[h6]	Tool Shank	Tool Shank Tolerance[h6]
Ø3	0~-0.008	Ø6	0~-0.008	Ø12	0~-0.011	Ø25	0~-0.013
Ø4	0~-0.009	Ø8	0~-0.009	Ø16	0~-0.011	Ø32	0~-0.016
Ø5	0~-0.011	Ø10	0~-0.011	Ø20	0~-0.013		

공구의 최소 삽입 깊이

내경(Ø)	Type	Ø6	Ø8	Ø10	Ø12	Ø16	Ø20	Ø25	Ø32
공구의 최소 삽입 깊이	슬림	18	24	30	30	-	-	-	-
	중간	18	24	30	30	32	40	-	-
	일반	26	26	32	37	37	40	42	52

DSC MAP

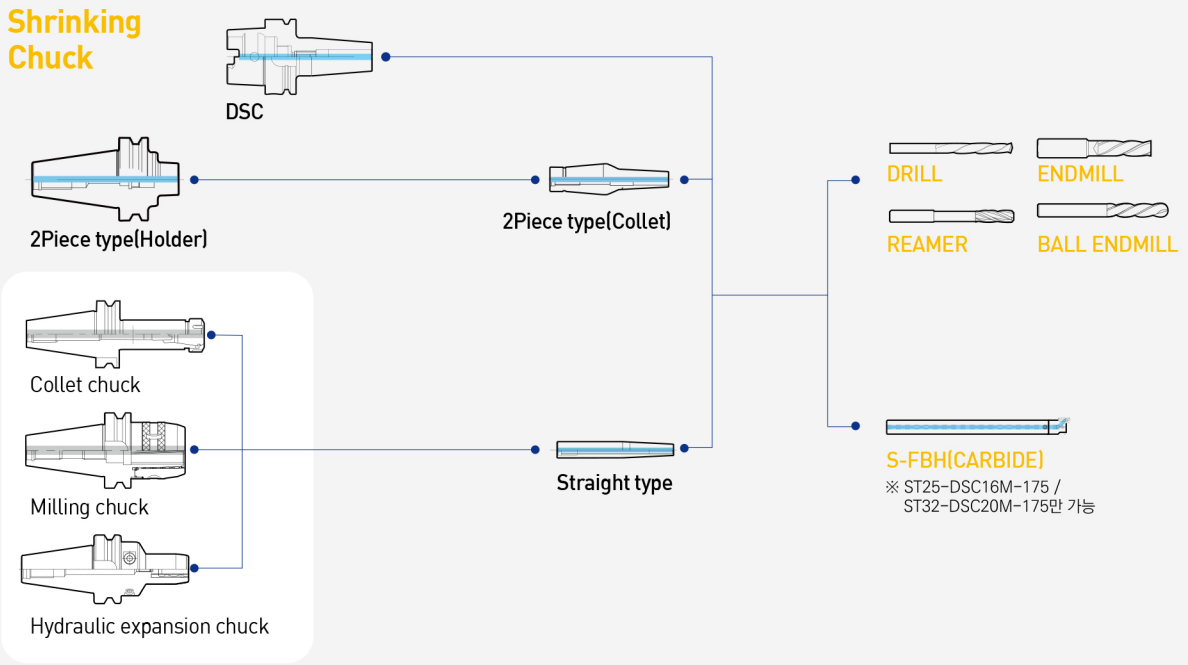

1:1 문의하기

DSC

Shrinking Chuck_**열박음척**

MONO CURVE TYPE

- 정도, 강성 밸런스 특성이 뛰어난 일체형 DSC
- 길어도 강성이 있는 홀더 디자인

2PIECE TYPE

2Piece type은 콜렛의 교환으로 다양한 가공이 가능하며, 체결볼트를 이용한 쉽고 빠른 조립으로 공구의 관리나 사용에 매우 편한 제품입니다.

형상	정밀도	TYPE	
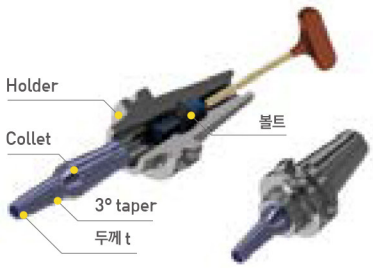	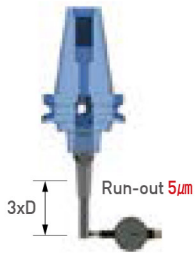		
		1.5t **슬림 타입**	2~3.5t **중간 타입**
		홀더+콜렛체결 형상 볼트체결방식으로 홀더와 콜렛체결	

다양한 콜렛 형상 – 총 28종	쿨런트 시스템
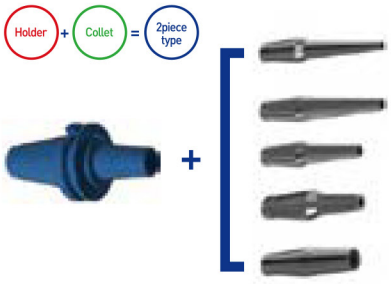	
한 개의 바디에 콜렛만을 변경하여 사용 함으로 공구 관리 및 구매 비용이 줄어 듭니다.	쿨런트 타입 60°각도 조절 가능

DSC

Shrinking Chuck_**열박음척**

MONO TYPE

형상	정밀도	TYPE	
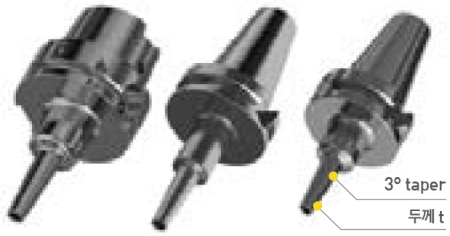	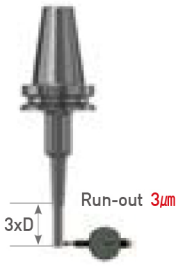	슬림 타입	중간 타입

※ 일반 강이 아닌 특수 강을 사용하여 강성이 좋고, 내열성이 좋아 5,000회 이상 사용해도 고정밀도를 유지 합니다.
※ 고강성 제품으로 안정된 절삭이 가능하여 좋은 가공 면조도를 얻을 수 있습니다.
※ 고정밀도 제품으로 공구의 수명이 연장 됩니다.

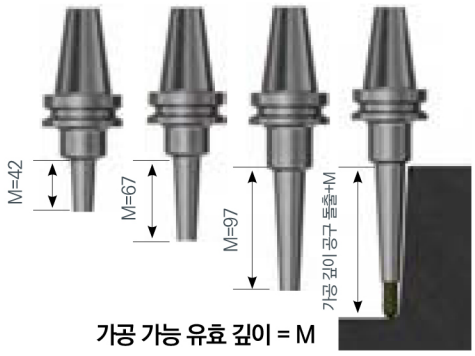

가공 가능 유효 깊이 = M

STRAIGHT TYPE

형상	정밀도	TYPE	
콜렛척 유압척 밀링척	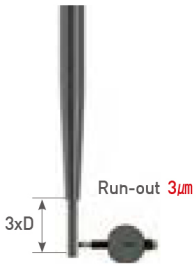	슬림 타입	중간 타입
		유압척, 밀링척, 콜렛척 등 다양한 홀더에 결합하여 사용	

적용 예시

Ø6~Ø12 공구 체결 가능 다양한 길이와 샹크 사이즈	가공 상황에 따라 길이를 조정하여 사용 가능

※ 유압척, 콜렛척 등 다양한 홀더에 결합하여 사용되는 Straight type은 높은 정밀도를 유지하며, 저렴한 가격으로 다양한 가공이 가능하도록 도와줍니다.
※ 20여종의 다양한 샹크가 준비되어 있어 작업상황에 맞게 사용이 가능 합니다.

DSC

Shrinking Chuck_**열박음척**

공구 삽입 깊이 조절 방법

1. 공구 길이에 맞는 Ø5 Pin을 준비 합니다.
2. 조절 손잡이와 Ø5 Pin을 결합하고 Clamp bolt로 고정 합니다.
3. 공구 Type에 맞는 고정 가이드를 공구에 고정하고 체결된 조절 손잡이를 넣습니다.
4. Tool stand에 올려 놓고 게이지로 공구 삽입 깊이를 측정합니다.

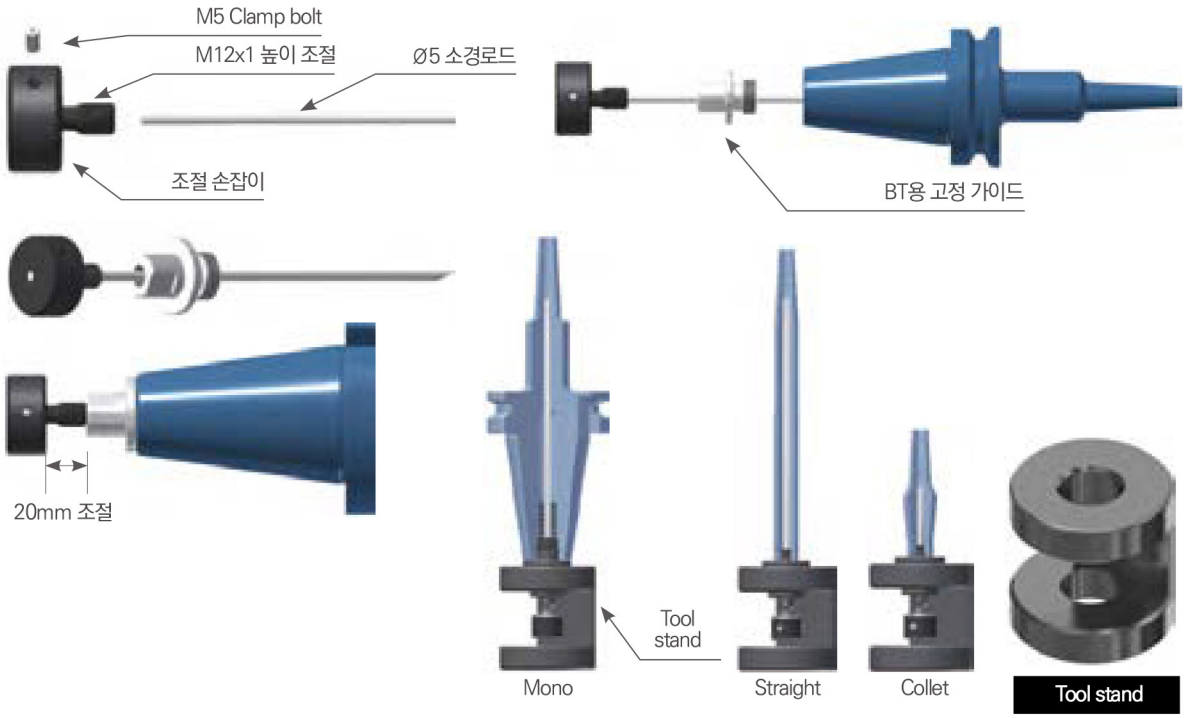

Accessory

Name	Designation
조절 손잡이	CTH-01

Name	Designation	ØD	L	H	M
고정 가이드	SG-M10	25	25	10	M10
	SG-M12			12	M12
	SG-M16			14	M16
	SG-M24			20	M24

Name	Designation
Tool stand	TS-DSC

Name	Designation
Ø5 소경로드	개별구매

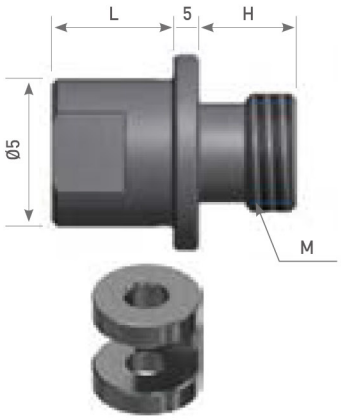

DSC

Shrinking Chuck_**열박음척**

사용시 주의사항

사용 공구

- 초경 공구를 사용하여 주십시오.
- 하이스공구 사용시 분해가 불가능 할 수 있습니다.
- 공차가 넘는 공구 사용은 파지력에 영향을 주며 사고의 원인이 됩니다.

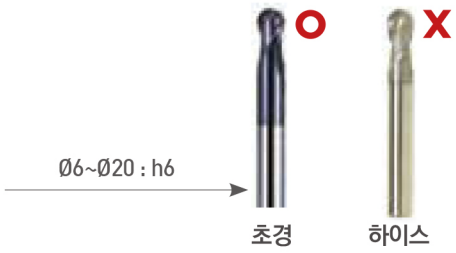

공구 체결 시 주의 사항

- 공구 체결 전 척 내경의 부식으로 발행된 녹, 먼지, 절삭유 등을 제거하여 청결 상태를 유지 하십시오.
- 공구 체결 시 체결구간 밑으로 체결하여 주십시오.
- 체결구간 중간에 공구 체결 시 정도 및 내구성에 영향을 미칩니다.
- 공구 체결 시 바닥 면에 닿으면 정도에 영향을 미칩니다.

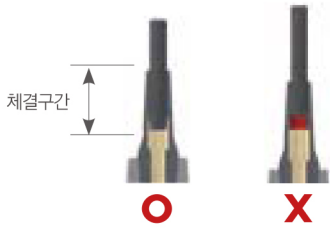

고주파 가열 주의 사항

- 공구 체결·분해 시 Shrink fit device는 Slim형 프로그램이 되어있는 장비 사용을 권장 합니다.
- Slim형 프로그램이 없는 device 사용시 Overheating이 발생 할 수 있습니다. (Overheating은 제품의 내구성과 수명, 정도에 영향을 줄 수 있습니다.)

보관 방법

- Shrink fit chuck을 사용하지 않을 때는 가능한 척에서 공구를 분리하여 주십시오. (장기간 체결 시 제품 수명에 영향을 미칠 수 있습니다.)
- Shrink fit chuck을 사용한 후에는 반드시 물기를 제거하여 주시고, 방청유 및 방청 스프레이를 사용하여 녹이 발생하는것을 막아 주십시오. (특수 스틸 사용으로 일반 스틸에 비해 녹발생이 적으나 오랜 기간 사용을 안하게 되면 녹이 발생할 수 있습니다.)

별매 구성품

TAUMAX

Shrinking device
타우맥스 열박음 장비 MH-200

특징

- 최대 30회 연속 가열 가능
- Steel, SUS 재질 홀더 공용 사용 가능
- Adapter Flange 의 단순한 교체로 모든 표준 Taper 공구 사용 가능
- Ø25, Ø30, Ø40, Ø55 직경의 히팅 코일 교체 가능
- 세팅을 통해 척 과열 방지 및 수동 툴 냉각 가능

제품 특징은 287p 를 참고하세요.

1:1 문의하기

BT-DSC

Shrinking Chuck_열박음척

MAS 403-BT	G2.5	25,000	3㎛	C				
Shank	G value	Max RPM	Run-out	Coolant System	Milling	Drilling	Reaming	Chamfering

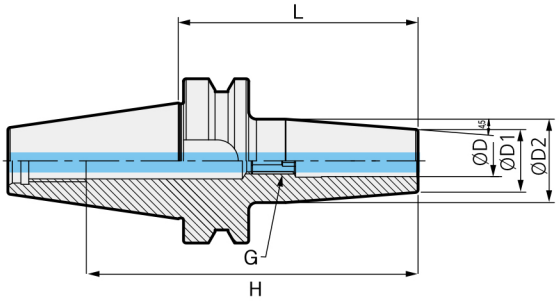

• 제품특징은 36p 를 참고하세요.
• 관련부품(어드져스트 스크류)은 51p 를 참고하세요.

• H : 공구 삽입 깊이

	형번	ØD	L	ØD1	ØD2	H	G	RPM	Kg	포장무게(Kg)
BT30	BT30-DSC3-60	3	60	11	18.5	82	-	25,000	0.4	0.5
BT30	BT30-DSC4-60	4	60	13	20.5	82	-	25,000	0.4	0.5
BT40	BT40-DSC6-90	6	90	21	27	36	M5	20,000	1.1	1.3
BT40	BT40-DSC6-120	6	120	21	27	36	M5	20,000	1.2	1.5
BT40	BT40-DSC6-160	6	160	21	27	36	M5	20,000	1.4	1.7
BT40	BT40-DSC8-90	8	90	21	27	36	M5	20,000	1.1	1.3
BT40	BT40-DSC8-120	8	120	21	27	36	M5	20,000	1.2	1.4
BT40	BT40-DSC8-160	8	160	21	27	36	M5	20,000	1.4	1.7
BT40	BT40-DSC10-90	10	90	24	32	42	M8	20,000	1.1	1.3
BT40	BT40-DSC10-120	10	120	24	32	42	M8	20,000	1.3	1.6
BT40	BT40-DSC10-160	10	160	24	32	42	M8	20,000	1.6	1.8
BT40	BT40-DSC12-90	12	90	24	32	47	M8	20,000	1.1	1.3
BT40	BT40-DSC12-120	12	120	24	32	47	M8	20,000	1.3	1.5
BT40	BT40-DSC12-160	12	160	24	32	47	M8	20,000	1.6	1.8
BT40	BT40-DSC16-90	16	90	27	34	50	M12	20,000	1.2	1.4
BT40	BT40-DSC16-120	16	120	27	34	50	M12	20,000	1.3	1.6
BT40	BT40-DSC16-160	16	160	27	34	50	M12	20,000	1.7	1.9
BT40	BT40-DSC20-90	20	90	33	42	52	M12	20,000	1.3	1.5
BT40	BT40-DSC20-120	20	120	33	42	52	M12	20,000	1.5	1.8
BT40	BT40-DSC20-160	20	160	33	42	52	M12	20,000	2.0	2.3

C 내부 쿨런트 시스템이 탑재되어 있습니다.

BT-DSC/M MONO CURVE TYPE

Shrinking Chuck_열박음척

MAS 403-BT	G2.5	25,000	3μm	C				
Shank	G value	Max RPM	Run-out	Coolant System	Milling	Drilling	Reaming	Chamfering

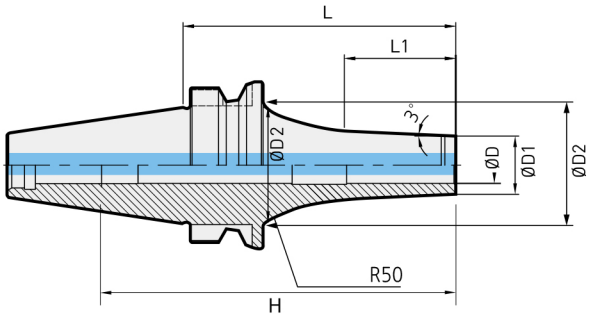

• H : 공구 삽입 깊이

※ 어드져스트 스크류 사용이 불가한 제품입니다.

• 제품특징은 36p 를 참고하세요.
• 관련부품은 51p 를 참고하세요.

	형번	ØD	L	ØD1	ØD2	L1	H	RPM	Kg	포장무게(Kg)
BT30	BT30-DSC3M-75S	3	75	8	25	29.8	97	25,000	0.4	0.5
	BT30-DSC4M-75S	4	75	10	25	31.8	97	25,000	0.4	0.5
	BT30-DSC6M-75S	6	75	12	30	28.9	97	25,000	0.5	0.5
	BT30-DSC8M-75S	8	75	14	32	28.9	97	25,000	0.5	0.5
	BT30-DSC10M-75S	10	75	16	32	30.7	45	25,000	0.5	0.5
	BT30-DSC12M-75S	12	75	19	32	33.8	45	25,000	0.5	0.5

C 내부 쿨런트 시스템이 탑재되어 있습니다.

1:1 문의하기

BT-DSC/M MONO TYPE

Shrinking Chuck_열박음척

MAS 403-BT	G2.5	25,000	3㎛	C				
Shank	G value	Max RPM	Run-out	Coolant System	Milling	Drilling	Reaming	Chamfering

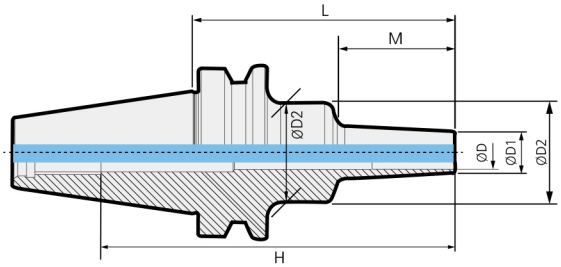

• 제품특징은 36p 를 참고하세요.

• 관련부품은 51p 를 참고하세요.

• H : 공구 삽입 깊이

	형번	ØD	L	ØD1	ØD2	M	H	RPM	Kg	포장무게(Kg)
BT40	BT40-DSC3M-95	3	95	8	26	42	128	20,000	1.1	1.2
	BT40-DSC4M-95	4	95	8	26	42	128	20,000	1.1	1.1
	BT40-DSC6M-95	6	95	10	26	42	128	20,000	1.0	1.2
	BT40-DSC6M-120	6	120	10	26	67	153	20,000	1.0	1.2
	BT40-DSC6M-160	6	160	10	36	97	193	20,000	1.2	1.3
	BT40-DSC8M-95	8	95	13	36	42	128	20,000	1.3	1.4
	BT40-DSC8M-120	8	120	13	36	67	153	20,000	1.3	1.5
	BT40-DSC8M-160	8	160	13	36	97	193	20,000	1.3	1.5
	BT40-DSC10M-95	10	95	16	36	42	128	20,000	1.1	1.3
	BT40-DSC10M-120	10	120	16	36	67	153	20,000	1.1	1.4
	BT40-DSC10M-160	10	160	16	36	97	193	20,000	1.3	1.6
	BT40-DSC12M-95	12	95	19	36	42	128	20,000	1.1	1.2
	BT40-DSC12M-120	12	120	19	36	67	153	20,000	1.2	1.4
	BT40-DSC12M-160	12	160	19	36	97	193	20,000	1.4	1.6
	BT40-DSC16M-95	16	95	24	50	42	47	20,000	1.3	1.5
	BT40-DSC16M-120	16	120	24	50	67	47	20,000	1.4	1.6
	BT40-DSC16M-160	16	160	24	50	97	47	20,000	1.7	2.0
	BT40-DSC20M-95	20	95	29	50	42	55	20,000	1.3	1.5
	BT40-DSC20M-120	20	120	29	50	67	55	20,000	1.5	1.7
	BT40-DSC20M-160	20	160	29	50	97	55	20,000	1.9	2.1
BT50	BT50-DSC6M-110	6	110	10	26	42	163	15,000	3.5	3.8
	BT50-DSC6M-160	6	160	10	36	97	213	15,000	3.6	4.0
	BT50-DSC8M-110	8	110	13	36	42	163	15,000	3.7	4.0
	BT50-DSC8M-160	8	160	13	36	97	213	15,000	3.7	4.1
	BT50-DSC10M-110	10	110	16	36	42	163	15,000	3.7	4.0
	BT50-DSC10M-160	10	160	16	36	97	213	15,000	3.7	4.1
	BT50-DSC12M-110	12	110	19	36	42	163	15,000	3.7	4.0
	BT50-DSC12M-160	12	160	19	50	97	213	15,000	4.0	4.4
	BT50-DSC16M-110	16	110	24	50	42	163	15,000	3.9	4.2
	BT50-DSC16M-160	16	160	24	50	97	213	15,000	4.1	4.5
	BT50-DSC20M-110	20	110	29	50	42	55	15,000	3.9	4.2
	BT50-DSC20M-160	20	160	29	50	97	55	15,000	4.2	4.6

C 내부 쿨런트 시스템이 탑재되어 있습니다.

HSK-DSC/M MONO TYPE

Shrinking Chuck_열박음척

DIN 69893-1	G2.5	20,000	3㎛	C				
Shank	G value	Max RPM	Run-out	Coolant System	Milling	Drilling	Reaming	Chamfering

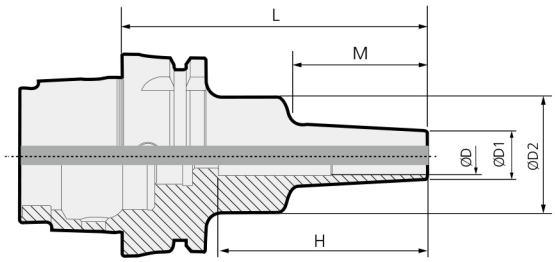

• H : 공구 삽입 깊이

※ 어드져스트 스크류 사용 불가 제품

• 제품특징은 36p 를 참고하세요.
• 관련부품은 51p 를 참고하세요.

	형번	ØD	L	ØD1	ØD2	M	H	RPM	Kg	포장무게(Kg)
HSK63A	HSK63A-DSC6M-95	6	95	10	26	42	73	20,000	0.7	0.9
	HSK63A-DSC8M-95	8	95	13	36	42	39	20,000	0.8	1.0
	HSK63A-DSC10M-120	10	120	16	36	67	45	20,000	0.8	1.0
	HSK63A-DSC12M-120	12	120	19	36	67	45	20,000	0.9	1.1
	HSK63A-DSC16M-120	16	120	24	50	67	47	20,000	1.1	1.3

C 내부쿨런트 시스템은 옵션 탑재 가능합니다.

별도구매

내부 쿨런트 시스템	

샹크별 구분	
HSK50	HSK50A-CNS
HSK63	HSK63A-CNS
HSK100	HSK100A-CNS

1:1 문의하기

SK-DSC/M MONO TYPE

Shrinking Chuck_열박음척

DIN69871 -1A/B	G2.5	20,000	3㎛	C				
Shank	G value	Max RPM	Run-out	Coolant System	Milling	Drilling	Reaming	Chamfering

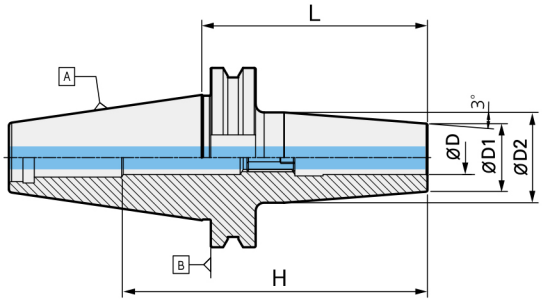

• H : 공구 삽입 깊이

※ 어드져스트 스크류 사용 불가 제품

• 제품특징은 36p 를 참고하세요.

• 관련부품은 51p 를 참고하세요.

	형번	ØD	L	ØD1	ØD2	M	H	RPM	Kg	포장무게(Kg)
BT40	SK40-DSC6M-95	6	95	10	26	42	131	20,000	0.8	1.0
	SK40-DSC6M-120	6	120	10	26	67	156	20,000	1.0	1.2
	SK40-DSC8M-95	8	95	13	36	42	131	20,000	1.4	1.6
	SK40-DSC8M-120	8	120	13	36	67	156	20,000	1.0	1.2
	SK40-DSC10M-95	10	95	16	36	42	131	20,000	1.0	1.2
	SK40-DSC10M-120	10	120	16	36	67	156	20,000	1.0	1.3
	SK40-DSC12M-95	12	95	19	36	42	131	20,000	1.0	1.2
	SK40-DSC12M-120	12	120	19	36	67	156	20,000	1.1	1.3
	SK40-DSC16M-95	16	95	24	50	42	47	20,000	1.3	1.5
	SK40-DSC16M-120	16	120	24	50	67	47	20,000	1.4	1.6
	SK40-DSC20M-95	20	95	29	50	42	55	20,000	1.3	1.5
	SK40-DSC20M-120	20	120	29	50	67	55	20,000	1.4	1.6

C 내부 쿨런트 시스템이 탑재되어 있습니다.

ST-DSC/M

Straight shank shrinking chuck_열박음척 미들 타입

3μm Run-out | C Coolant System | Milling | Drilling | Reaming | Chamfering

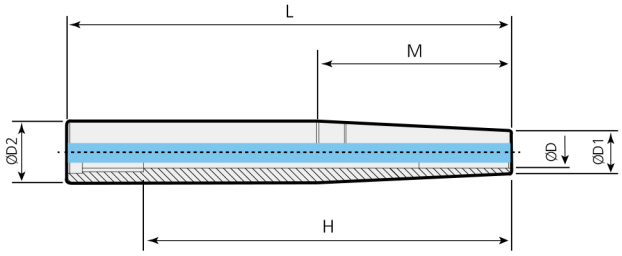

• 제품특징은 36p 를 참고하세요.
• 관련부품은 51p 를 참고하세요.

• H : 공구 삽입 깊이

	형번	ØD	L	ØD1	ØD2	M	H	Kg	포장무게(Kg)
ST16, ST20, ST25, ST32	ST16-DSC6M-115	6	115	10	16	50	95	0.1	0.2
	ST16-DSC6M-140	6	140	10	16	60	120	0.1	0.2
	ST20-DSC6M-175	6	175	10	20	95	155	0.2	0.3
	ST20-DSC8M-145	8	145	13	20	70	125	0.2	0.3
	ST20-DSC10M-120	10	120	16	20	50	45	0.2	0.3
	ST25-DSC8M-175	8	175	13	25	105	155	0.4	0.5
	ST25-DSC10M-145	10	145	16	25	75	45	0.4	0.5
	ST25-DSC10M-175	10	175	16	25	105	45	0.4	0.5
	ST25-DSC12M-120	12	120	19	25	50	45	0.3	0.4
	ST25-DSC12M-150	12	150	19	25	80	45	0.4	0.4
	ST25-DSC16M-175	16	175	24	25	50	47	0.5	0.6
	ST32-DSC20M-175	20	175	29	32	50	55	0.8	0.9

C 내부 쿨런트 시스템이 탑재되어 있습니다.

1:1 문의하기

ST-DSC/S

Straight shank shrinking chuck_열박음척 슬림 타입

3μm Run-out | C Coolant System | Milling | Drilling | Reaming | Chamfering

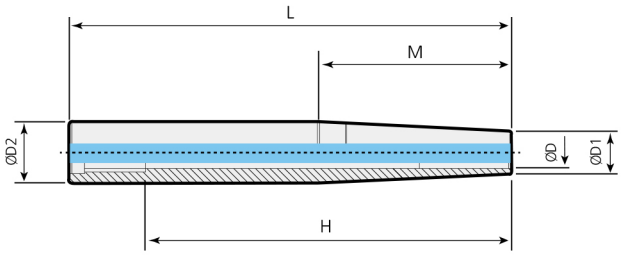

• 제품특징은 36p 를 참고하세요.
• 관련부품은 51p 를 참고하세요.

• H : 공구 삽입 깊이

	형번	ØD	L	ØD1	ØD2	M	H
ST16, ST20, ST32	ST16-DSC6S-115	6	115	9	16	55	95
	ST16-DSC6S-140	6	140	9	16	70	120
	ST16-DSC8S-115	8	115	11	16	50	95
	ST20-DSC6S-175	6	175	9	20	105	155
	ST20-DSC8S-175	8	175	11	20	85	155
	ST20-DSC10S-145	10	145	13	20	75	77
	ST20-DSC12S-120	12	120	15	20	50	52
	ST32-DSC12S-315	12	315	15	32	185	295

C 내부 쿨런트 시스템이 탑재되어 있습니다.

BT-DSC/S MONO SLIM TYPE

Shrinking chuck_열박음척

MAS 403-BT	G2.5	25,000	3μm	C				
Shank	G value	Max RPM	Run-out	Coolant System	Milling	Drilling	Reaming	Chamfering

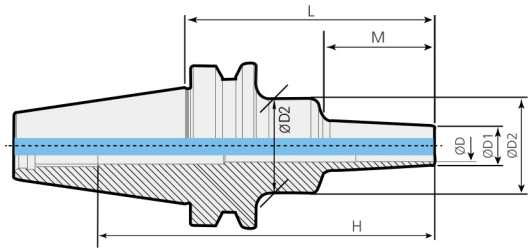

• H : 공구 삽입 깊이

※ 어드져스트 스크류 사용이 불가한 제품입니다.

• 제품특징은 36p 를 참고하세요.
• 관련부품은 51p 를 참고하세요.

	형번	ØD	L	ØD1	ØD2	M	H	RPM	Kg	포장무게(Kg)
BT30	BT30-DSC6S-60	6	60	9	20	22	82	25,000	0.4	0.5
	BT30-DSC6S-80	6	80	9	20	42	102	25,000	0.5	0.5
	BT30-DSC6S-120	6	120	9	25	67	142	25,000	0.5	0.6
BT40	BT40-DSC6S-95	6	95	9	26	42	128	20,000	1.0	1.2
	BT40-DSC6S-120	6	120	9	26	67	153	20,000	1.0	1.2
	BT40-DSC6S-160	6	160	9	36	97	193	20,000	1.2	1.4
	BT40-DSC8S-95	8	95	11	36	42	128	20,000	1.1	1.3
	BT40-DSC8S-120	8	120	11	36	67	153	20,000	1.1	1.3
	BT40-DSC8S-160	8	160	11	36	97	193	20,000	1.2.	1.5
	BT40-DSC10S-95	10	95	13	36	42	128	20,000	1.0	1.2
	BT40-DSC10S-120	10	120	13	36	67	153	20,000	1.1	1.3
	BT40-DSC10S-160	10	160	13	36	97	193	20,000	1.2	1.5
	BT40-DSC12S-95	12	95	15	36	42	128	20,000	1.1	1.3
	BT40-DSC12S-120	12	120	15	36	67	153	20,000	1.1	1.3
	BT40-DSC12S-160	12	160	15	36	97	193	20,000	1.2	1.4
BT50	BT50-DSC6S-110	6	110	9	26	42	166	15,000	3.5	3.8
	BT50-DSC6S-160	6	160	9	36	97	216	15,000	3.6	4.0
	BT50-DSC8S-110	8	110	11	36	42	166	15,000	3.6	3.9
	BT50-DSC8S-160	8	160	11	36	97	216	15,000	3.6	4.0
	BT50-DSC10S-110	10	110	13	36	42	166	15,000	3.6	3.9
	BT50-DSC10S-160	10	160	13	36	97	216	15,000	3.6	4.0
	BT50-DSC12S-110	12	110	15	36	42	166	15,000	3.6	3.9
	BT50-DSC12S-160	12	160	15	36	97	216	15,000	3.7	4.1

C 내부 쿨런트 시스템이 탑재되어 있습니다.

1:1 문의하기

CS/CM 2PIECES TYPE

Shrinking chuck_열박음척

5μm Run-out | C Coolant System | Milling | Drilling | Reaming | Chamfering

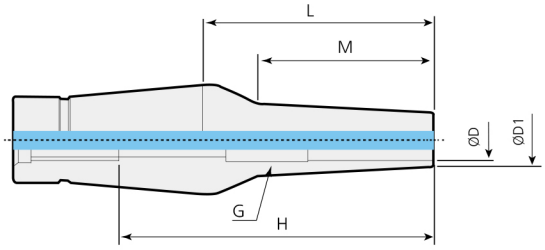

• H : 공구 삽입 깊이

※ 어드져스트 스크류 사용이 불가한 제품입니다.

※ 재고소진 후 수주전환 예정

• 제품특징은 36p 를 참고하세요.
• 관련부품은 51p 를 참고하세요.

	형번	ØD	L	ØD1	M	H	Kg	포장무게(Kg)
CS	CS12-6-35	6	35	9	22	55	0.1	0.2
	CS12-6-80	6	80	9	67	100	0.2	0.2
	CS12-6-110	6	110	9	97	130	0.2	0.3
	CS12-8-35	8	35	11	22	55	0.1	0.2
	CS12-8-110	8	110	11	97	130	0.3	0.3
	CS12-10-35	10	35	13	22	45	0.1	0.2
	CS12-10-80	10	80	13	67	65	0.2	0.3
	CS12-10-110	10	110	13	97	65	0.3	0.4
	CS12-12-35	12	35	15	22	45	0.1	0.2
	CS12-12-55	12	55	15	42	49.5	0.2	0.2
	CS12-12-80	12	80	15	67	65	0.2	0.3
	CS12-12-110	12	110	15	97	65	0.3	0.4

	형번	ØD	L	ØD1	M	H	G	Kg	포장무게(Kg)
CM	CM12-6-35	6	35	12	22	55	M5	0.2	0.2
	CM12-6-80	6	80	12	67	100	M5	0.2	0.3
	CM12-8-35	8	35	14	22	55	M5	0.2	0.2
	CM12-8-55	8	55	14	42	75	M5	0.2	0.2
	CM12-8-80	8	80	14	67	100	M5	0.3	0.3
	CM12-10-35	10	35	16	22	45	M8	0.2	0.2
	CM12-10-55	10	55	16	42	45	M8	0.2	0.3
	CM12-10-80	10	80	16	67	45	M8	0.3	0.3
	CM12-12-35	12	35	20	22	45	M8	0.2	0.2
	CM12-12-55	12	55	20	42	45	M8	0.3	0.3
	CM12-12-80	12	80	20	52	55	M8	0.3	0.4

C 내부 쿨런트 시스템이 탑재되어 있습니다.